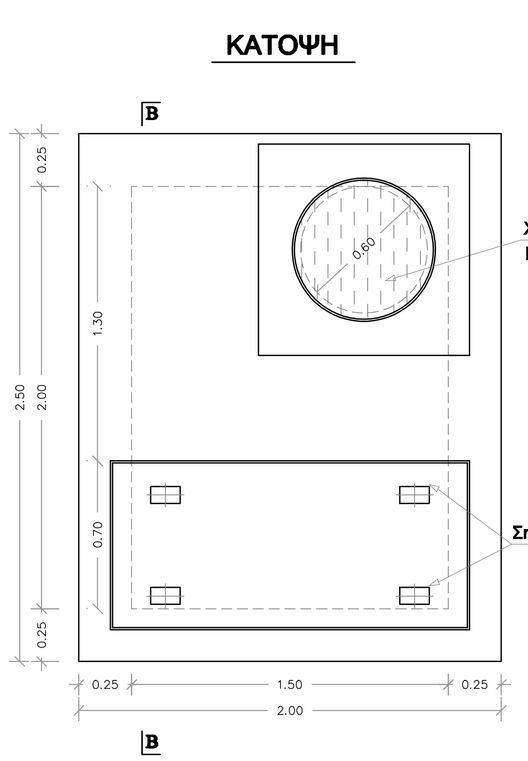

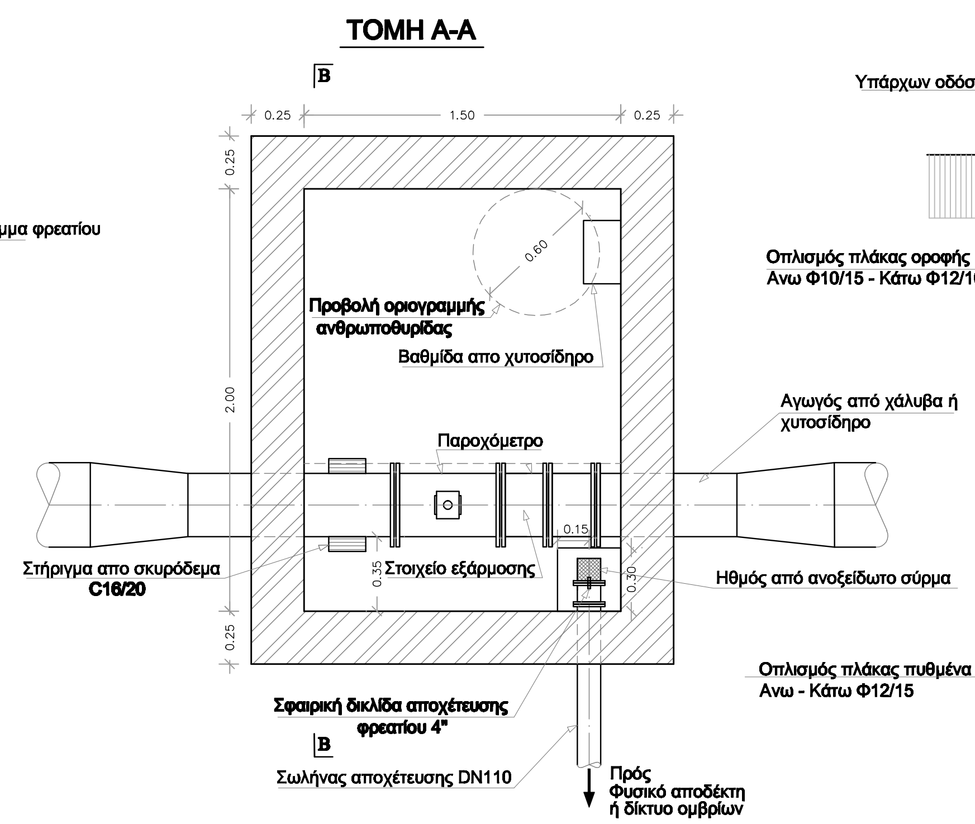

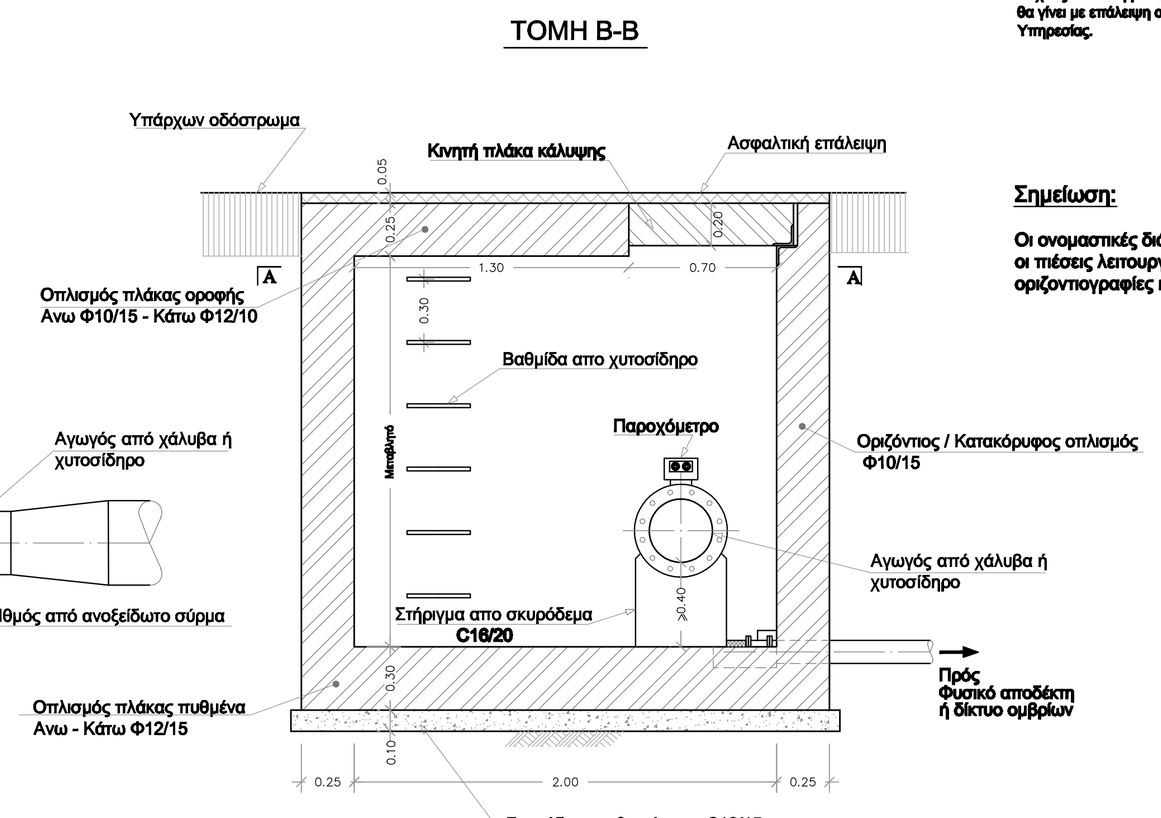

ΠΑΡΑΤΗΡΗΣΕΙΣ

1. Το φρεάτιο κατασκευάζεται από σκυρόδεμα C25/30.
2. Η προστασία των επιφανειών του φρεατίου θα γίνει εσωτερικά με πατητή τσιμεντοκονία πάχους 2.0 εκ. ή με τσιμεντοειδές υλικό που θα υποδείξει η Διευθύνουσα Υπηρεσία. Εξωτερικά θα γίνει με επάλειψη ασφαλτικού υλικού σύμφωνα με τις υποδείξεις της Διευθύνουσας Υπηρεσίας.

Σημείωση:

Οι ονομαστικές διάμετροι των αγωγών καθώς και οι ονομαστικές διάμετροι και οι πιέσεις λειτουργίας των παροχομέτρων παρουσιάζονται στις οριζοντιογραφίες και στις μηκοτομές.

Δ.Ε.Υ.Α.Κ.
ΔΗΜΟΤΙΚΗ ΕΠΙΧΕΙΡΗΣΗ ΥΔΡΕΥΣΗΣ - ΑΠΟΧΕΤΕΥΣΗΣ ΚΑΛΑΜΑΤΑΣ

ΚΑΤΑΣΚΕΥΗ ΔΕΞΑΜΕΝΗΣ ΥΔΡΕΥΣΗΣ
ΣΤΗΝ ΠΕΡΙΟΧΗ ΑΓ. ΙΩΑΝΝΗ ΚΑΡΒΟΥΝΗ

ΑΓΩΓΟΙ

ΦΡΕΑΤΙΟ ΠΑΡΟΧΟΜΕΤΡΟΥ

ΑΡΙΘΜΟΣ ΣΧΕΔΙΟΥ
2.11

ΚΛΙΜΑΚΑ
1: 20

ΜΕΛΕΤΗΤΗΣ:
ΥΔΡΟΗΛΕΚΤΡΙΚΗ ΕΠΕ
ΜΕΛΕΤΕΣ ΥΔΡΑΥΛΙΚΩΝ ΕΡΓΩΝ
ΠΑΠΑΔΙΑΜΑΝΤΟΠΟΥΛΟΥ 162 - ΑΘΗΝΑ 15773
τηλ: 210 7792492, fax: 210 7752202

ΜΕΛΕΤΗ	ΘΕΩΡΗΣΗ	ΕΓΚΡΙΣΗ
ΥΔΡΟΗΛΕΚΤΡΙΚΗ Ε.Π.Ε. ΕΠΙΧΕΙΑ ΜΕΛΕΤΩΝ ΠΑΠΑΔΙΑΜΑΝΤΟΠΟΥΛΟΥ 162 - ΑΘΗΝΑ 15773 ΤΗΛ: 210 7792492, FAX: 210 7752202 ΔΟΥ: ΑΓ. ΑΘΗΝΩΝ	Ψηφιακά υπογεγραμμένο από MICHAIL VASILEIADIS Ημερομηνία: 2023.06.29 11:44:12 EEST	

ΝΟΕΜΒΡΙΟΣ 2020